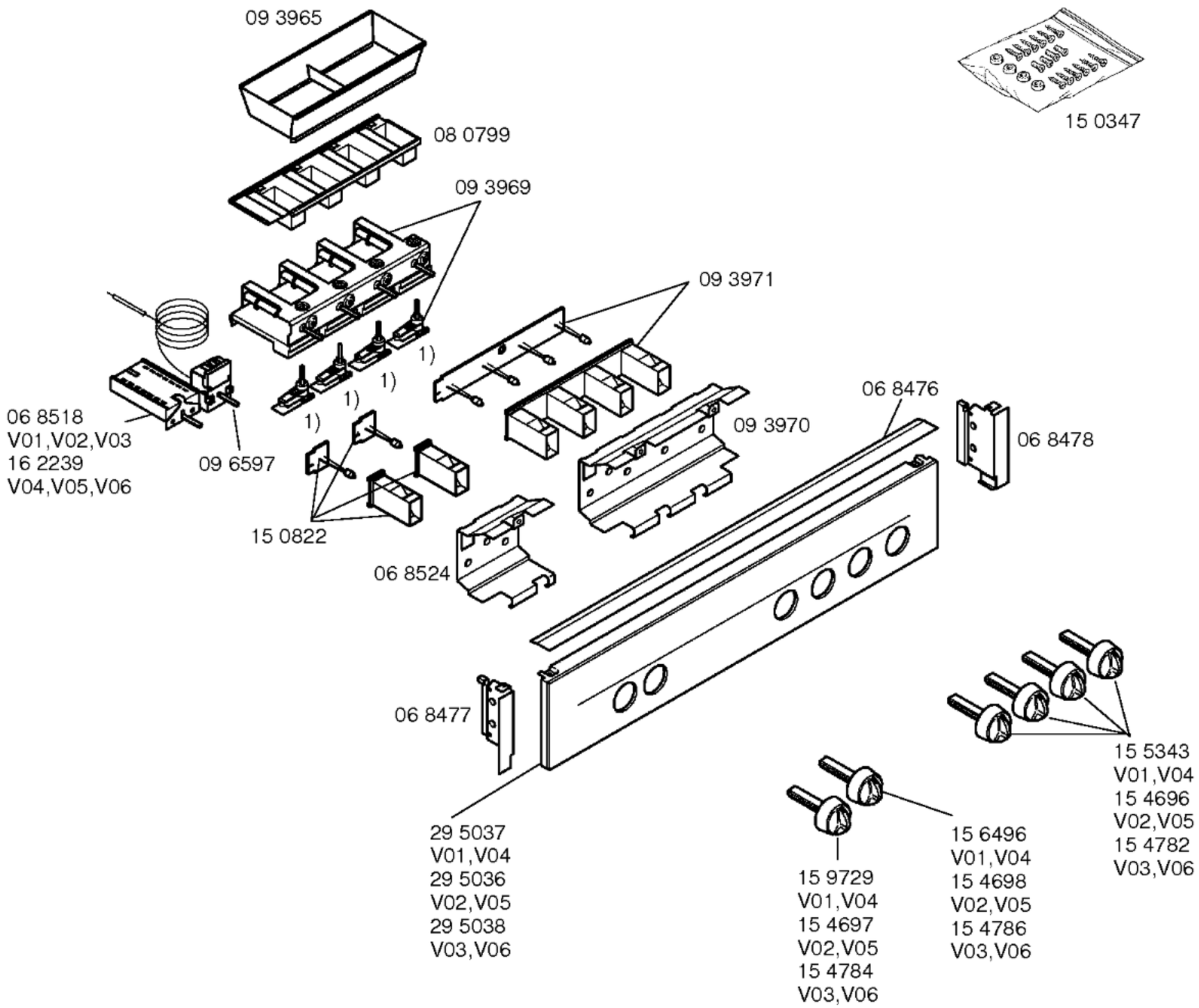

Ident – Nummern – Konstante
3740 . . . . . .

Gebrauchsanweisung
51 8284
(D,GB,F,NL,DK,E)
51 7451
(N,S,FIN)

Montageanleitung
51 6443
(D,GB,F,I,NL,DK)

Einbausatz
06 8506

Zubehör:

Backblech Alu
HEZ 3000
Backblech emailliert
HEZ 3100
Grillblech
HEZ 2500
Universalpfanne
HEZ 3300
Kombirost
HEZ 3400

1) 02 0943

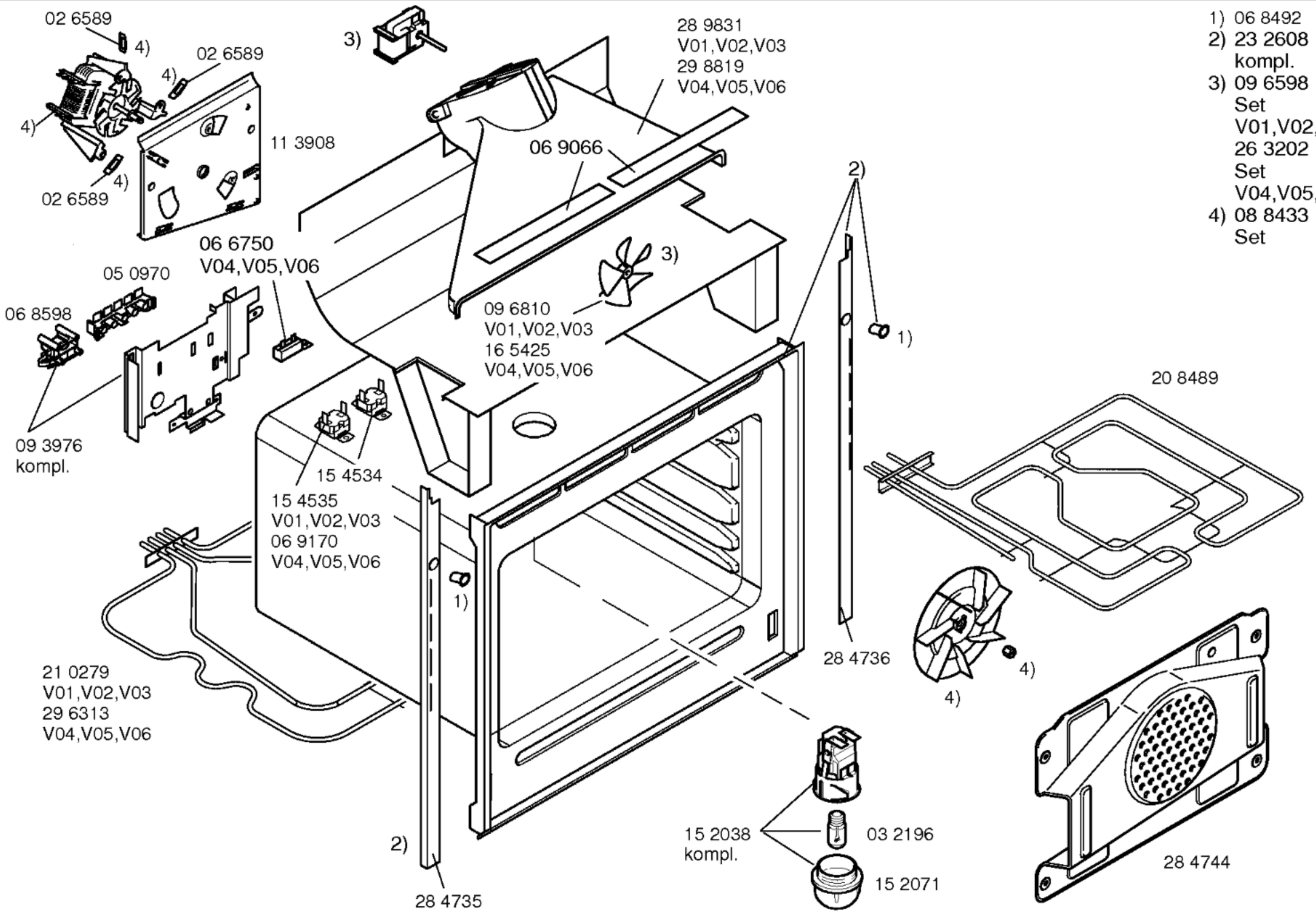

1) 06 8492
2) 23 2608
kompl.
3) 09 6598
Set
V01,V02,V03
26 3202
Set
V04,V05,V06
4) 08 8433
Set

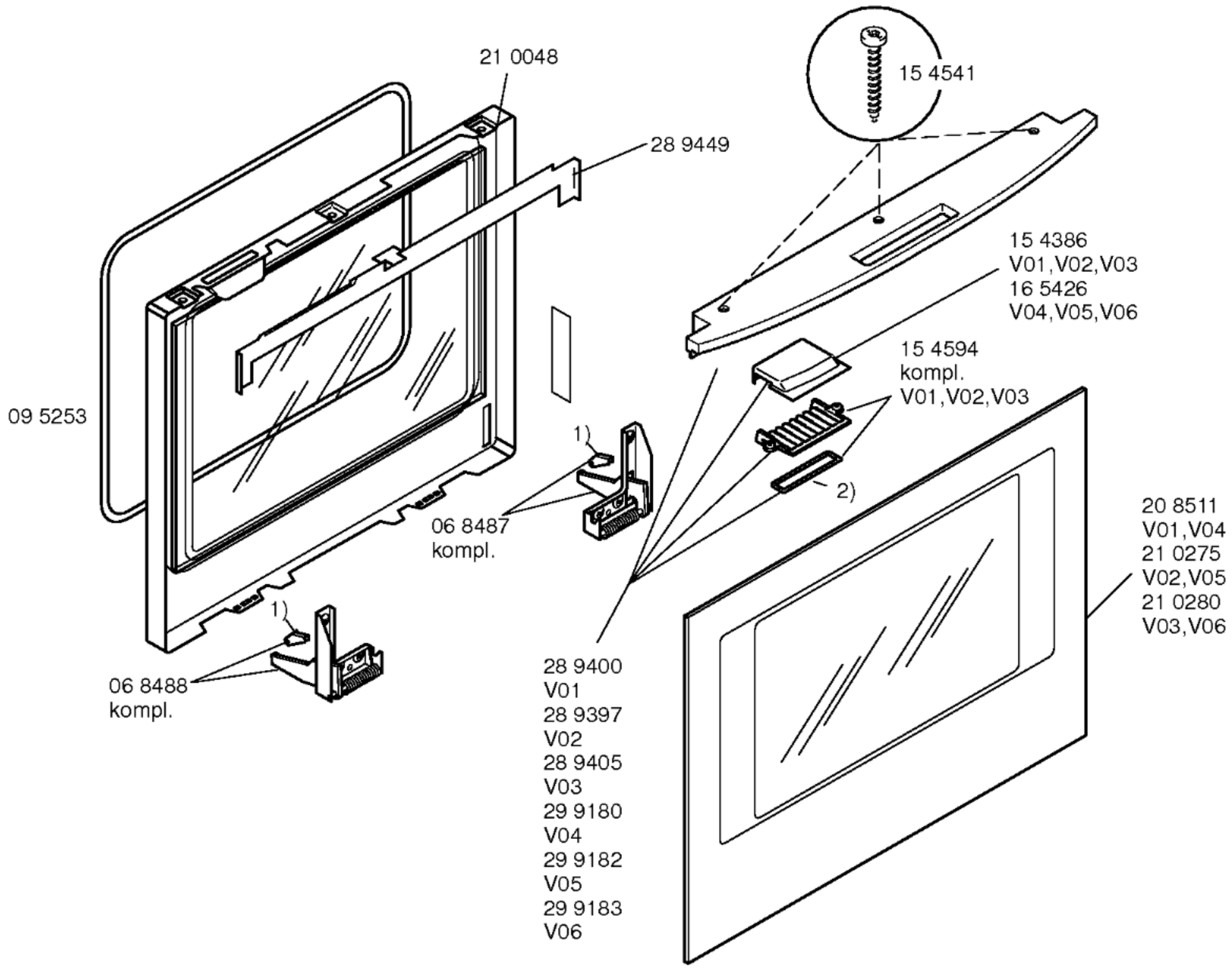

1) 06 8581
2) 06 8498
V01,V02,V03

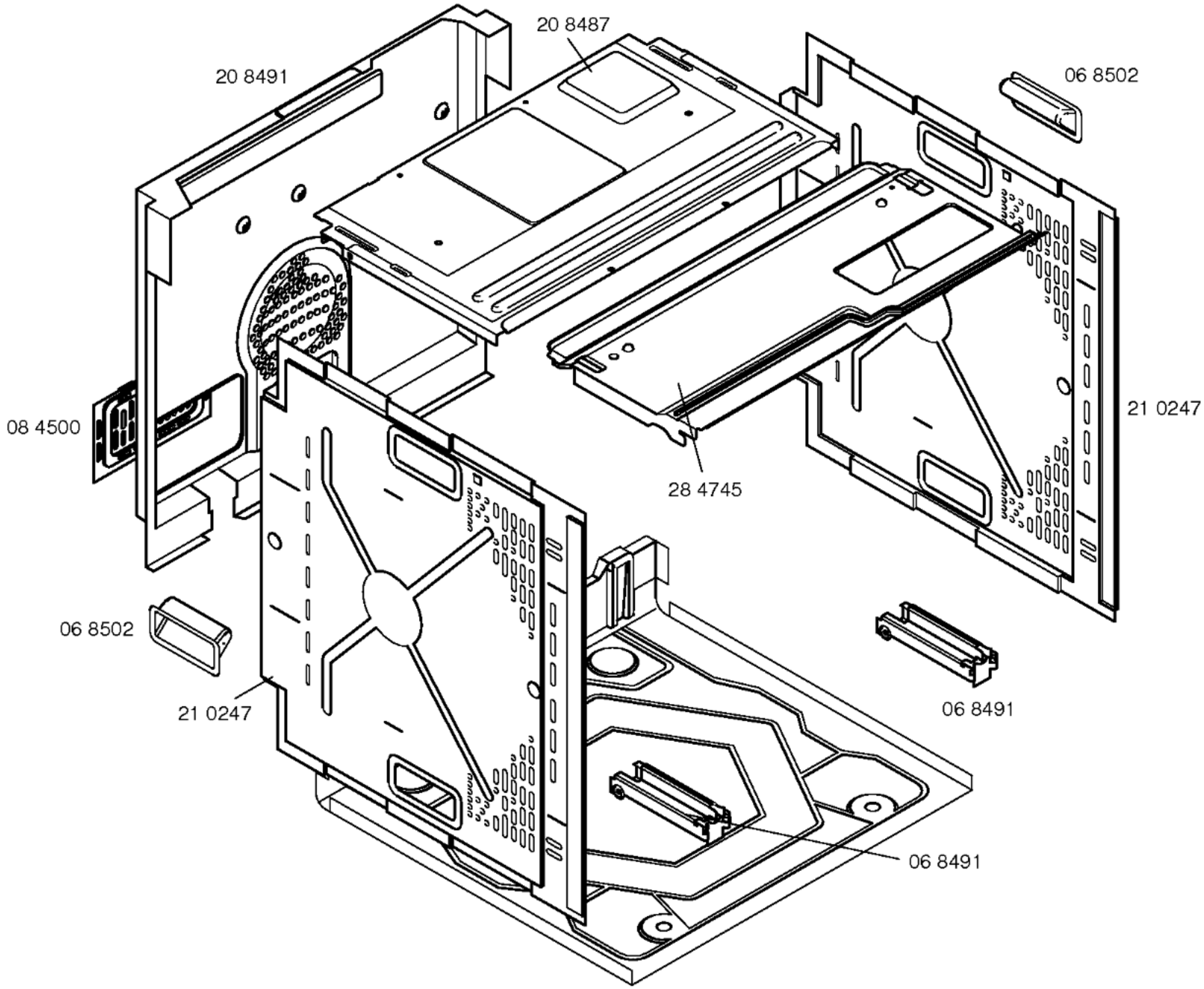
20 8487
20 8491
06 8502
08 4500
21 0247
28 4745
06 8502
21 0247
06 8491
06 8491

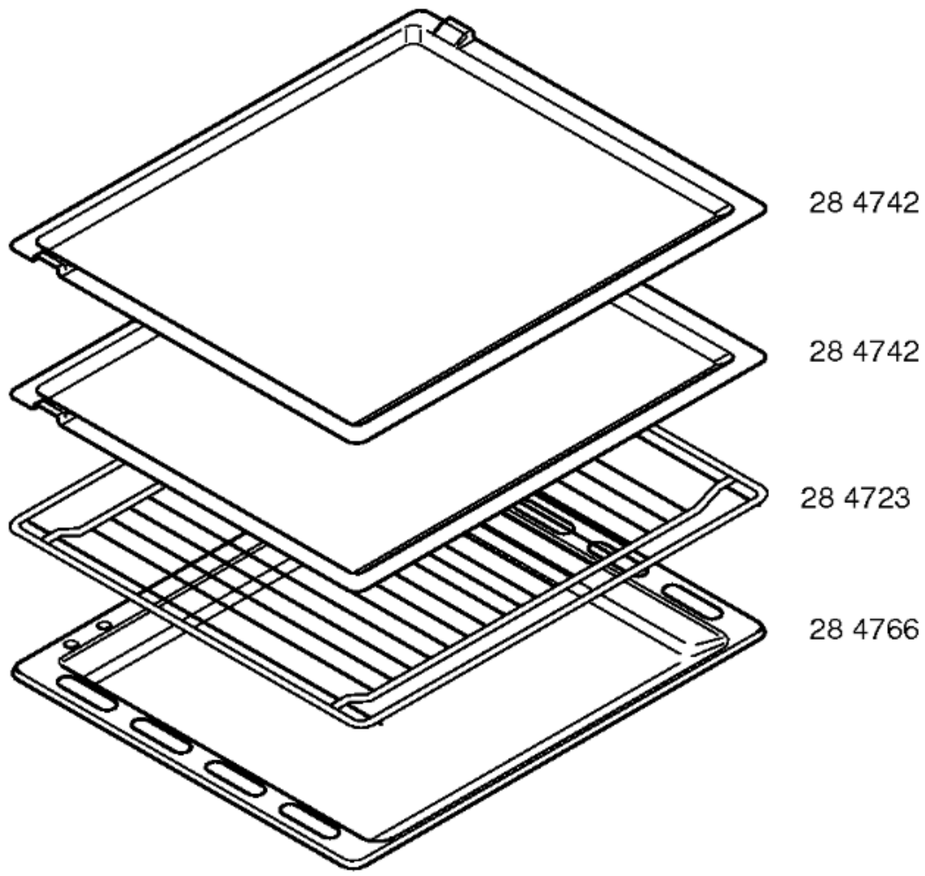
28 4742
28 4742
28 4723
28 4766