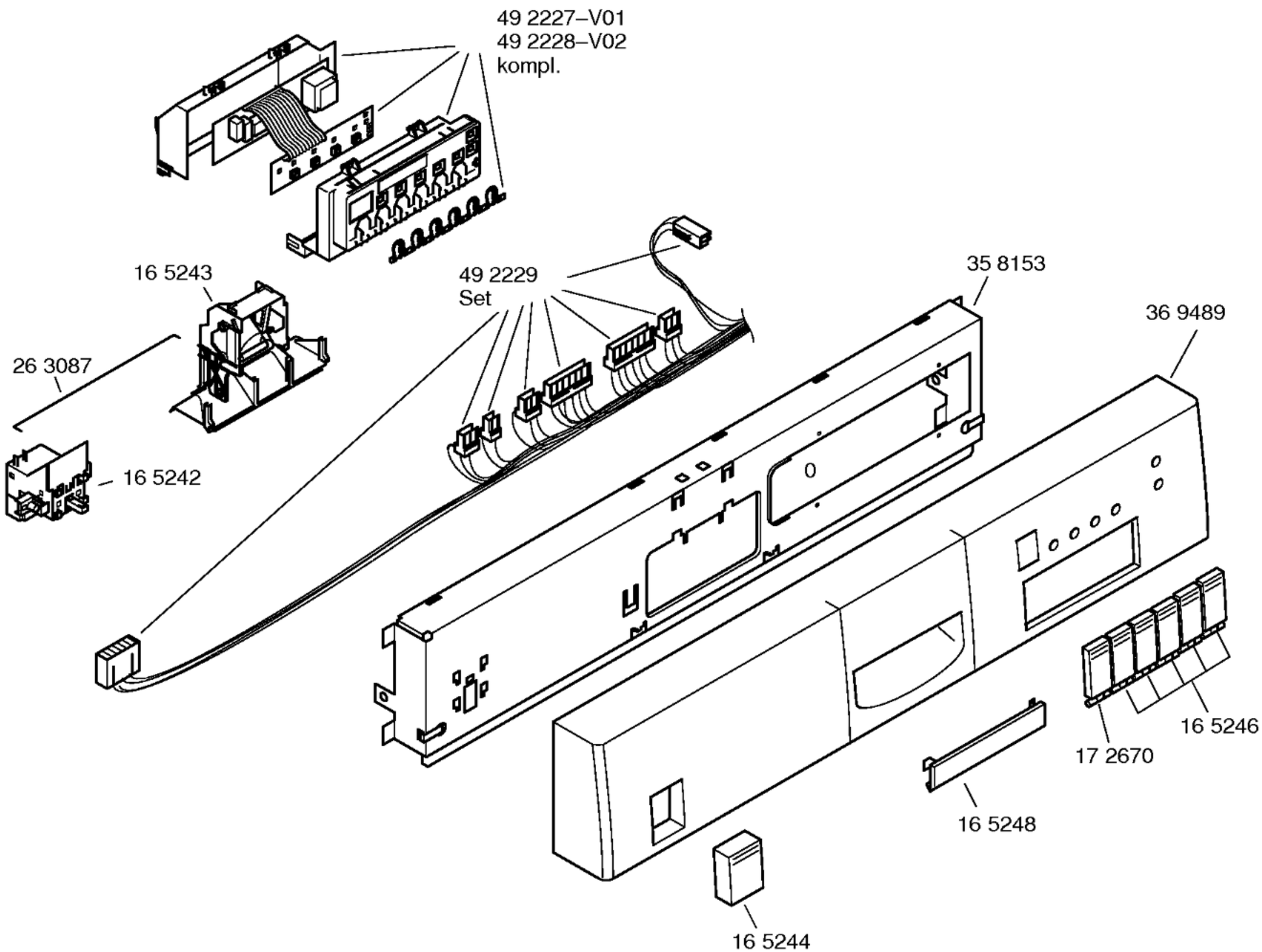

Mat. – Nr. – Konstante
3740 . . . . . .

Gebrauchsanweisung:
58 2535
pt

Verlg. Aqua–Stop
Kunststoffrohr 2,2 m
Ablaufschl. 1,95m
SGZ 1010

Kupferrohr
∅ 10 mm / 1,5 m
SMZ3005

Messerkas.–Backbl.–
Düse
SGZ 1000

Silberbesteckkorb
SGZ2003

Mat. – Nr. – Konstante
3740 . . . . . .

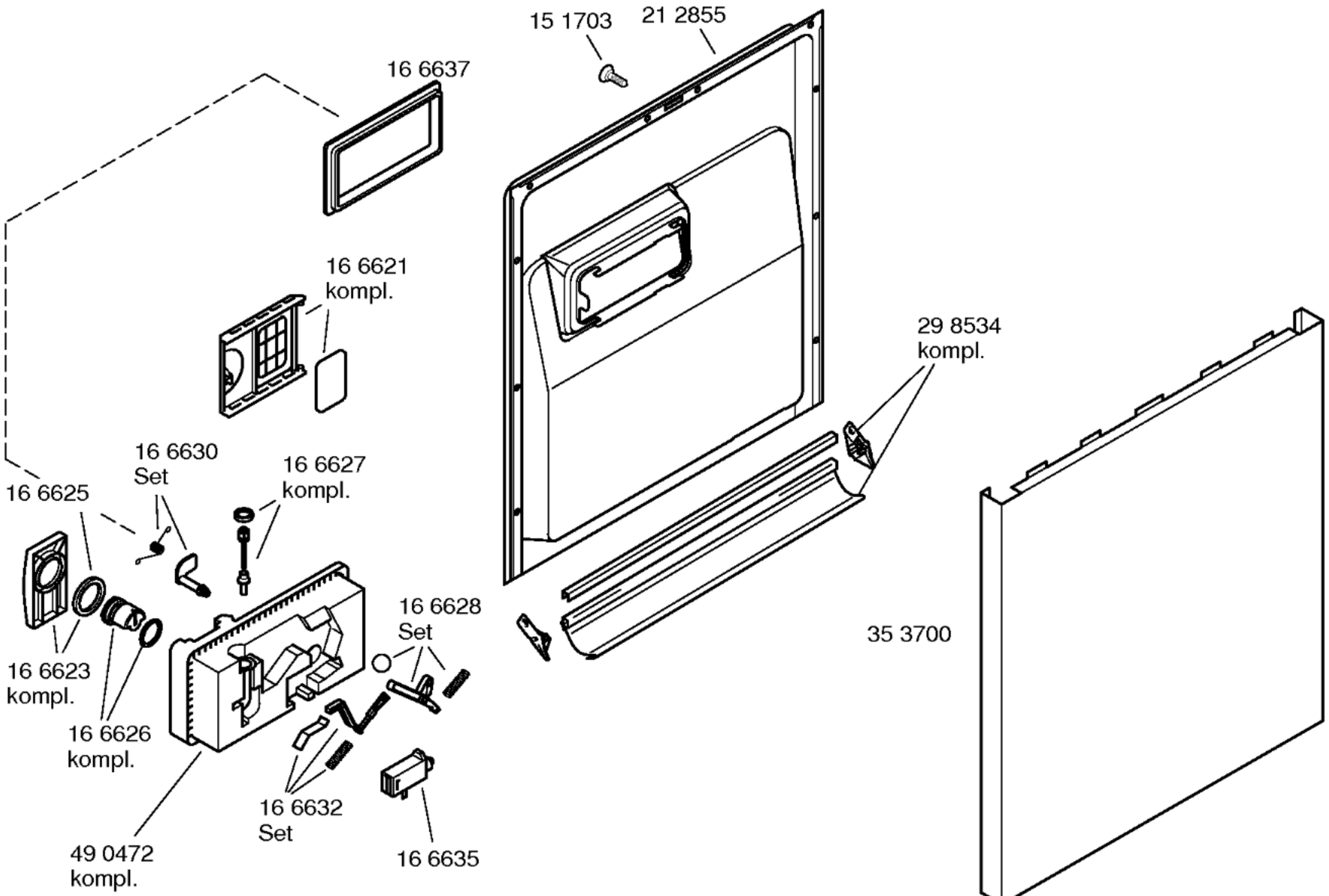

Mat. – Nr. – Konstante
3740 . . . . . .

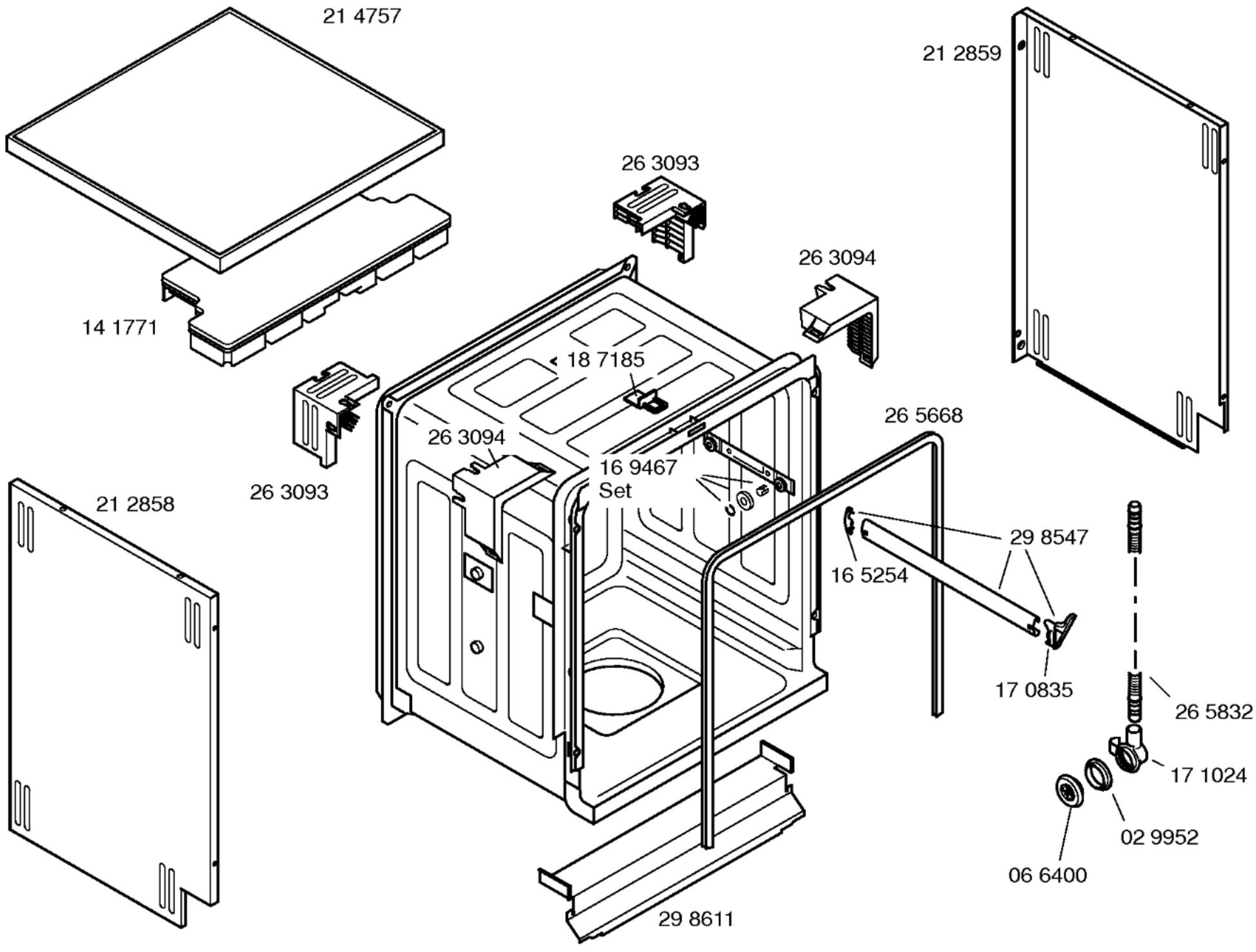

e164368-6/3

Mat. – Nr. – Konstante
3740 . . . . . .

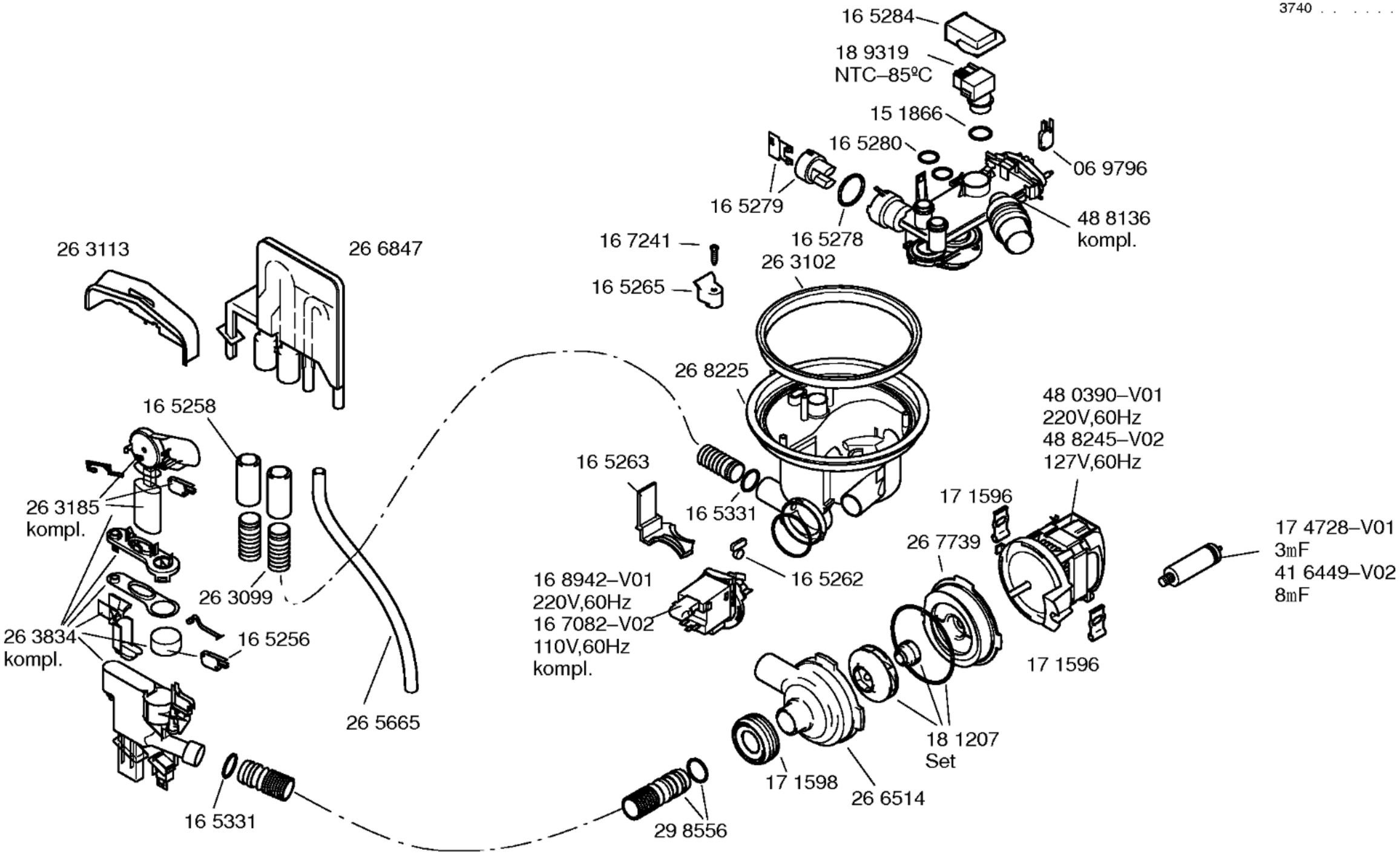

Mat. – Nr. – Konstante
3740 . . . . . .

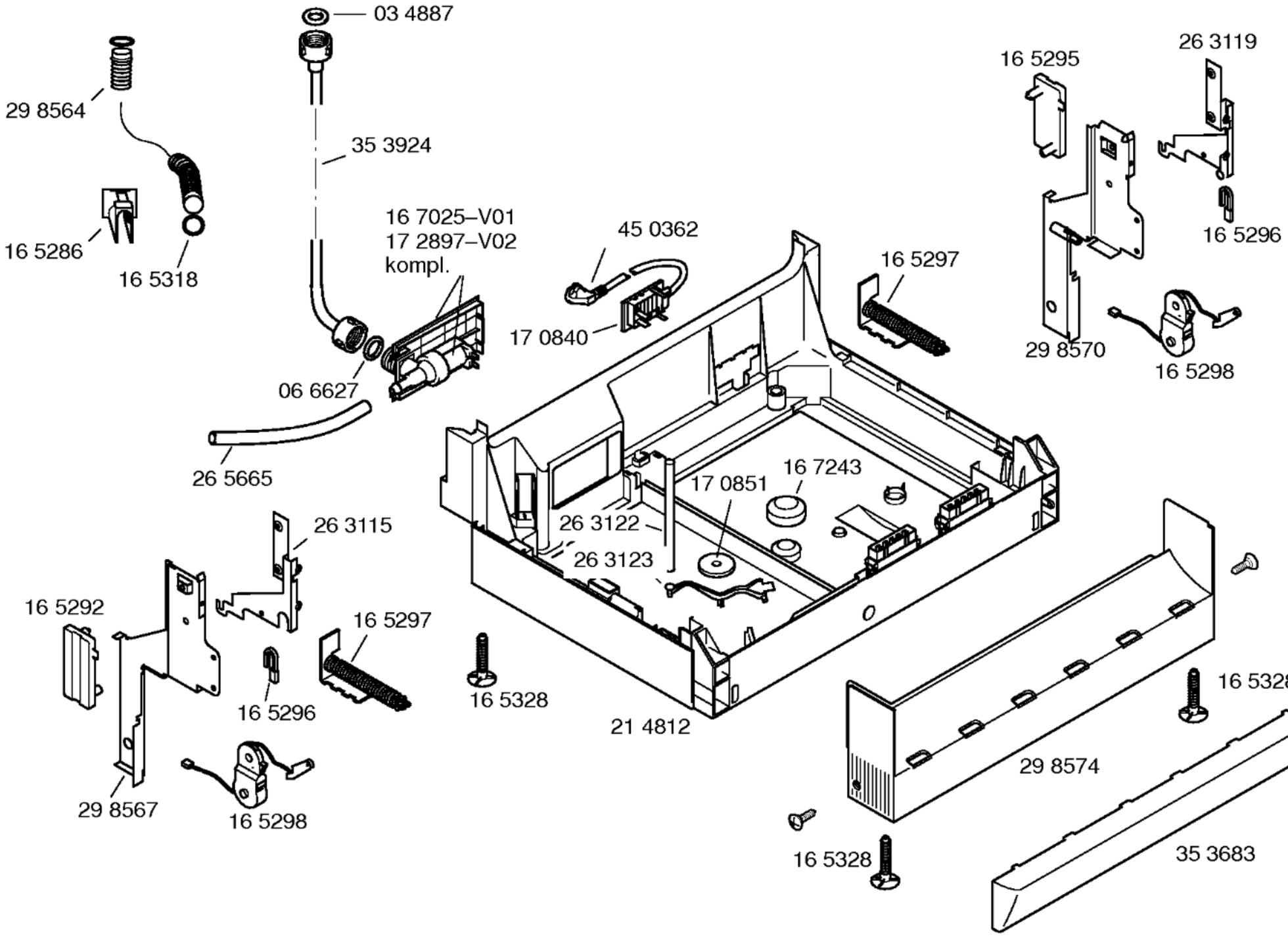

Mat. – Nr. – Konstante
3740 . . . . . .

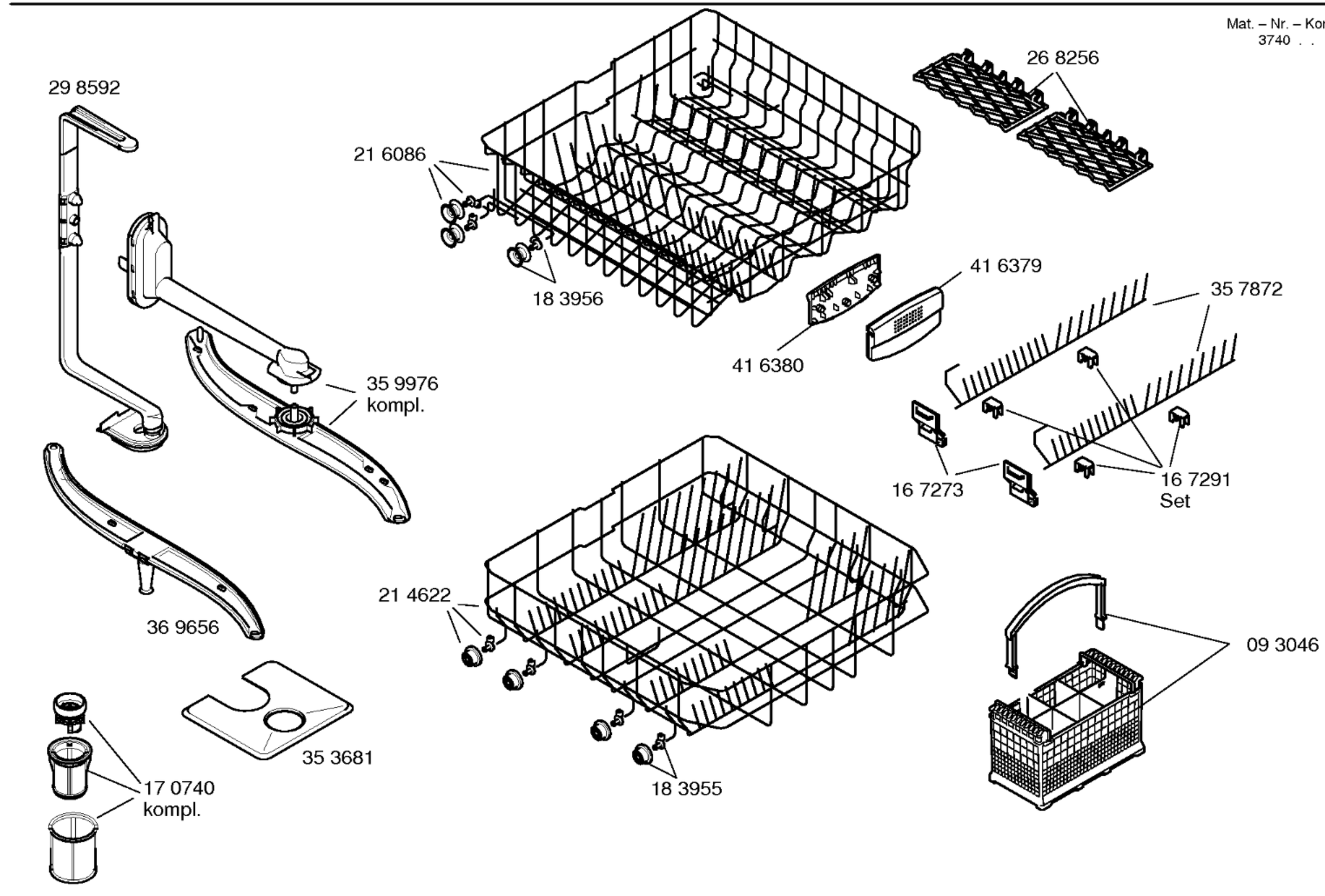

e164368-6/6